schnell – günstig – zuverlässig

Hochgenauigkeits-Zylinderrollenlager

NN3010-AS-K-M-SP

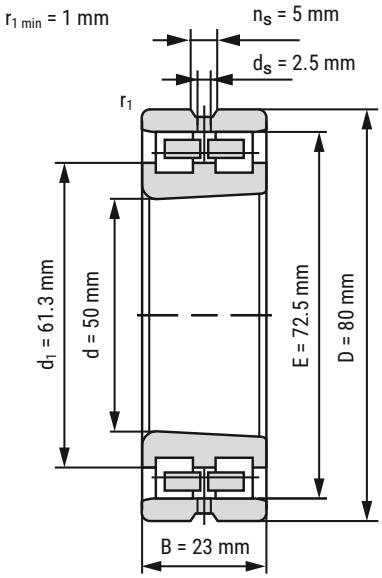

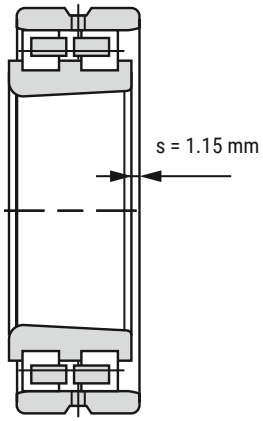

d	50 mm	
D	80 mm	
B	23 mm	

D_a	74 mm	Toleranz: H12
d_a	58.5 mm	Toleranz: h12
$r_{1\,min}$	1 mm	
$r_{a1\,max}$	1 mm	
E	72.5 mm	
d_1	61.3 mm	
n_s	5 mm	
d_s	2.5 mm	
s	1.15 mm	axialer Verschiebeweg

m	0.43 kg	Gewicht
C_r	54900 N	dynamische Tragzahl, radial
C_{0r}	75900 N	statische Tragzahl, radial
$n_{G\,Fett}$	10000 r/min	Grenzdrehzahl Fettschmierung
$n_{O\,Öl}$	13000 r/min	Grenzdrehzahl Ölschmierung

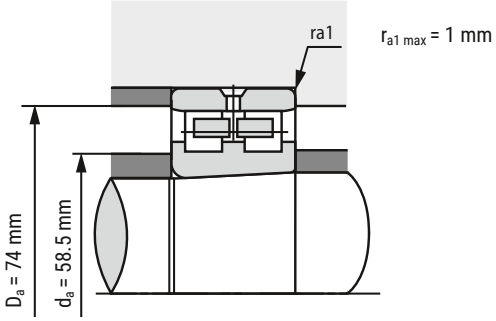

Alle Angaben wurden sorgfältig erstellt und überprüft. Kugellager-Express GmbH übernimmt keinerlei Haftung für unvollständige oder fehlerhafte Angaben.

HIER GEHT'S ZUR
ARTIKELSEITE
(anklicken oder scannen)

Kugellager-Express GmbH • Grenzweg 14a • D-33758 Schloß Holte-Stukenbrock • www.kugellager-express.de
Tel: +49 (0)5207 92917-0 • info@kugellager-express.de