schnell – günstig – zuverlässig

# Spindellager

## B7001-E-2RSD-T-P4S-UL

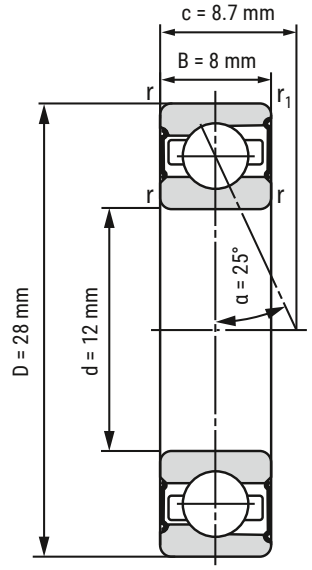


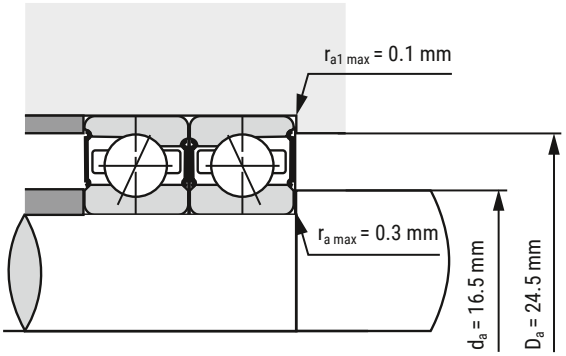


| | | |
|---|---|---|
| **d** | 12 mm | |
| **D** | 28 mm | |
| **B** | 8 mm | |

| | | |
|---|---|---|
| **c** | 8.7 mm | |
| **$D_a$** | 24.5 mm | Toleranz: H12 |
| **$d_a$** | 16.5 mm | Toleranz: h12 |
| **$r_{min}$** | 0.3 mm | |
| **$r_{1\ min}$** | 0.3 mm | |
| **$r_{a\ max}$** | 0.3 mm | |
| **$r_{a1\ max}$** | 0.1 mm | |
| **α** | 25° | Druckwinkel |

| | | |
|---|---|---|
| **m** | 24 kg | Gewicht |
| **$C_r$** | 3170 N | dynamische Tragzahl, radial |
| **$C_{0r}$** | 1820 N | statische Tragzahl, radial |
| **$F_{V\,L}$** | 15 N | Vorspannkraft |
| **$F_{V\,M}$** | 44 N | Vorspannkraft |
| **$F_{V\,H}$** | 87 N | Vorspannkraft |
| **$C_{a\,L}$** | 24.9 N/µm | axiale Steifigkeit |
| **$C_{a\,M}$** | 39.8 N/µm | axiale Steifigkeit |
| **$C_{a\,H}$** | 52.3 N/µm | axiale Steifigkeit |
| **$n_{G\ Fett}$** | 50000 r/min | Grenzdrehzahl Fettschmierung |
| **$n_{O\ Öl}$** | k.A. | Grenzdrehzahl Ölschmierung |

Alle Angaben wurden sorgfältig erstellt und überprüft. Kugellager-Express GmbH übernimmt keinerlei Haftung für unvollständige oder fehlerhafte Angaben.

HIER GEHT'S ZUR ARTIKELSEITE
(anklicken oder scannen)

Kugellager-Express GmbH • Grenzweg 14a • D-33758 Schloß Holte-Stukenbrock • www.kugellager-express.de
Tel: +49 (0)5207 92917-0 • info@kugellager-express.de